SWALLOW

交流定電圧電源装置　AVR

AVR series

摺動式

AVR

AVR 100V－100V

	品　番	入力電圧	出力電圧	容 量	外形寸法(mm) W	D	H	重 量	本体価格
◎	AVR-500A	AC-100V	AC-100V	510VA	130	210	130	約4.5 kg	65,000
◎	AVR-1000A			1KVA	145	225	150	約6.5 kg	80,000
◎	AVR-2000A			2KVA	210	300	250	約 16 kg	120,000
◎	AVR-3000A			3KVA	210	300	250	約 18 kg	175,000
○	AVR-5000A			5KVA	270	430	285	約 35 kg	260,000

保護機能 ノーヒューズブレーカー

回路構成は摺動電圧調整器とモーター、電子部品で設計されている為、負荷力率に制限なく波形歪の発生や周波数変動等に影響されません。
カーボンブラシを使用していますので、メンテナンスが必要です。(2～3年が目安です。)

仕様・規格

入力電圧：100V±15%
周波数：50/60Hz
出力電圧：100V
出力電圧精度：±2%
負荷変動：0～100%
波形歪：入力電圧波形に同等
応答時間：1sec以内(入力電圧±10%にて)
効率：90%以上(最低入力電圧にて)
周囲温度：−5℃～40℃
温度上昇：主要発熱部85℃以下
絶縁抵抗：DC500Vメガにて100MΩ以上
絶縁耐圧：AC1,500V　1分間

形状・寸法図

AVR-500A　AVR-1000A

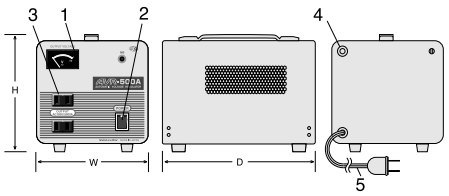

1−出力電圧計
2−電源スイッチ
3−出力コンセント
4−ヒューズ
(AVR−500は8A
AVR−1000は15A)
5−入力コード1.5m付

AVR-2000A　AVR-3000A　AVR-5000A

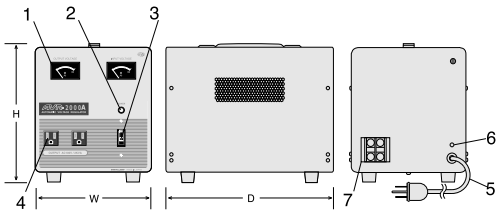

1−出力電圧計
2−パワーランプ
3−電源ブレーカー
4−出力コンセント
(1ケ所で1.5KVA以内)
5−入力コード1.5m付
6−アース端子
7−メイン出力端子

AVR−3000はプラグなし
AVR−5000の入力は端子台

交流定電圧電源装置　AVR-F

AVR-F series

摺動式　出力電圧設定型

AVR-F

AVR-F 100V－30～130V

	品　番	入力電圧	出力電圧	容 量	外形寸法(mm) W	D	H	重 量	本体価格
○	AVR-1000F	AC-100V	30~130V	1KVA(出力100V)	145	280	180	約6.5 kg	85,000

保護機能 ノーヒューズブレーカー
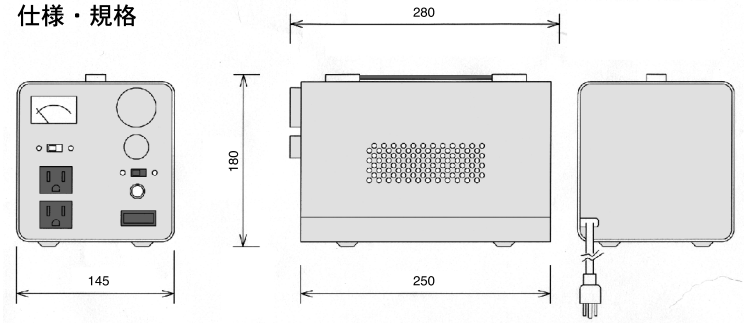
仕様・規格